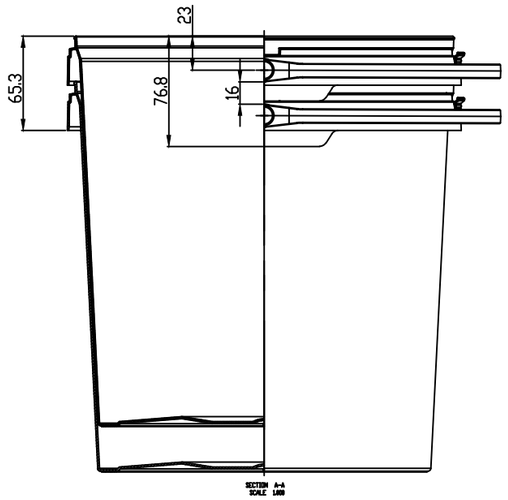

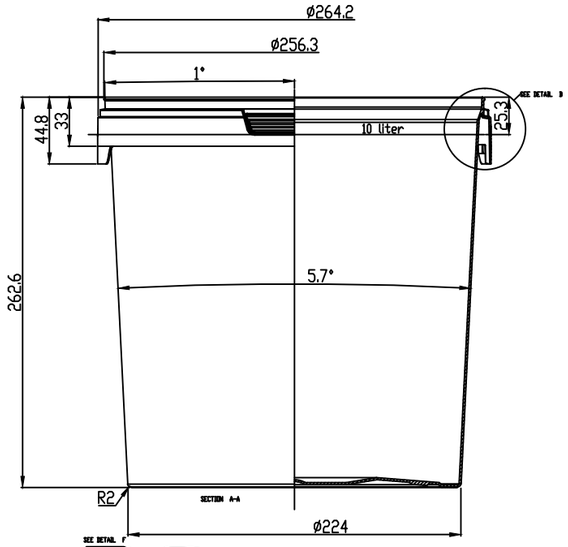

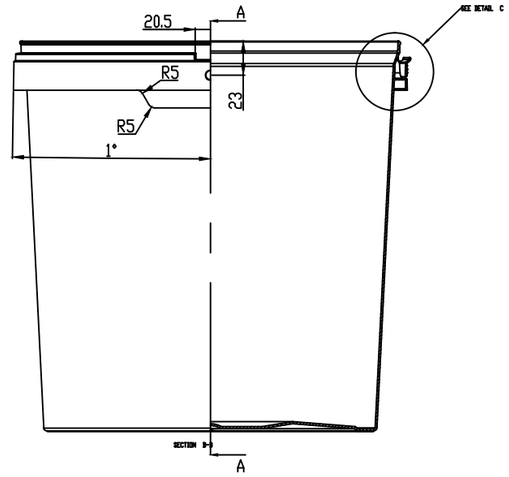

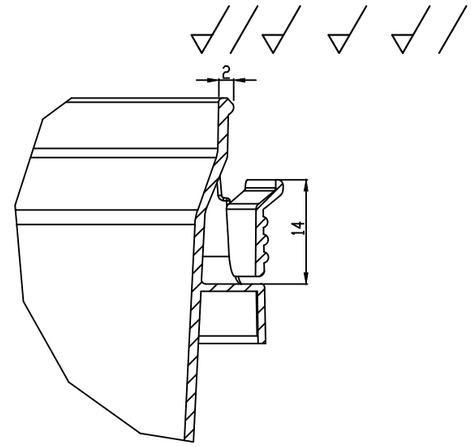

DETAIL C
SCALE 5.000

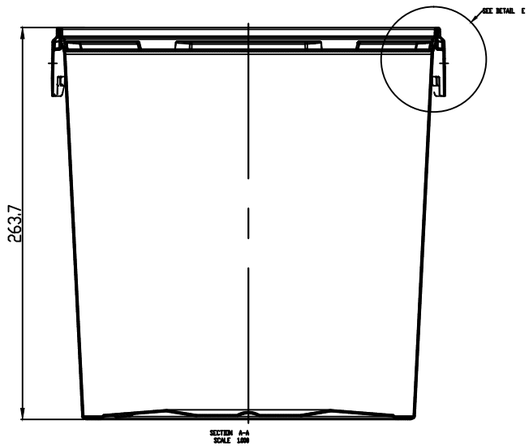

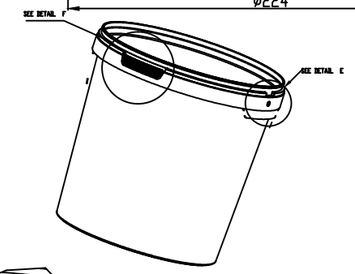

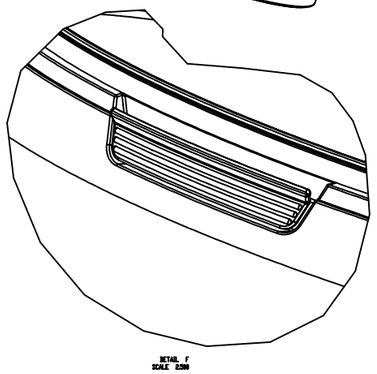

DETAIL F
SCALE 2:500

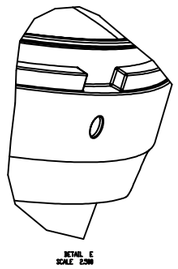

DETAIL E
SCALE 2:500

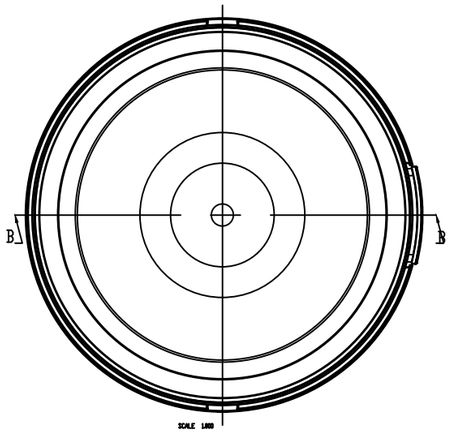

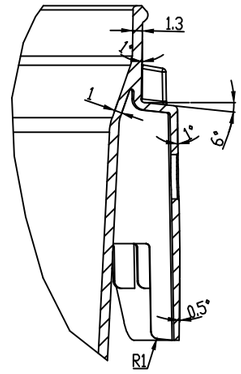

DETAIL D
SCALE 5.000

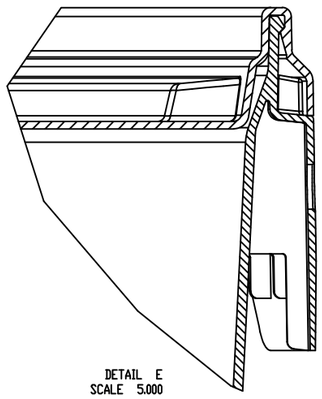

DETAIL E
SCALE 5.000

Dimension tolerances ±0.5%

mass = 288±8g

Datum	Name	Werkstoff PP	Speicheradresse
			Konstr.Zg.Nr.
Maßstab	Benennung		Zeichn.-Nr. 405.01-01
	Container 10L		Form-Nr.
Art.-Nr. 10574			Arbeitszeit
			Freimaßtoleranzen